EJERCITO ARGENTINO
Cdo Cpo Ej II
"EJERCITO DE LOS ANDES"

Carpeta
5
Caja
24

39

611 50

Ycia

DOCUMENTACION

CONFLICTO "MALVINAS"

Cdo Br I M VI

VELOX
INDUSTRIA ARGENTINA

Item 586
1-3-84
356.168 (4)

I N D I C E

SEPARADOR NRO	DOCUMENTO	PRODUCIDO POR:	CLAVE DE SEGURIDAD	CANTIDAD FOJAS
1	1. ORDEN DE OPERACIONES Nro 02/82 (Organización de la Agrupación LANIN).	Cdo Br IM VI	HE-74	23
	2. Expte RÑ 2-0271/1 (Nota de elevación y Rol de Combate de la Agrupación LANIN).	RIM 10	--	12
	3. MMC Div III - Op Nro 7149/82 (Ordenando reintegro de fracciones de la Agrupación LANIN a Unidades de orígen).	Cdo Br IM VI	--	1
2	1. ORDEN PREPARATORIA Nro 01/82 (Organización del Equipo de Combate "CURA").	Cdo Br IM VI	HW-77	10
	2. MMC Div III - Op Nro 32037/82 (Informando cumplimiento MMC Nro 408/82 (Dpto III - Op) de CUEJERCUAR).	Cdo Br IM VI	--	1
3	1. MMC Div III - Op Nro 7119/82 (Transcripción MMC Nro 1213/82 de CUEJERCUAR, a Elementos dependientes).	Cdo Br IM VI	--	1
	2. Expte 6I 2-0152/x (Nota remisión a Elementos dependientes de copia de la OE Nro 19/82 del Cdo Cpo Ej IV).	Cdo Br IM VI	--	1
4	Detalle de documentación elevada al Cdo Cpo Ej IV.	Cdo Br IM VI	--	1

ESTADO MAYOR CENTRAL
2

SECRETO

Copia Nro
Cdo Br IM VI
NEUQUEN
061930 Jun 82
HE - 74

ORDEN DE OPERACIONES Nro 02/82 (Organización de la Agrupación LANIN)

Organización para el combate: Ver Anexo 1

1. SITUACION

Ante la probable evolución del conflicto austral, el Cdo Cpo Ej IV ha ordenado la organización de un elemento autosuficiente, el que será destacado previa orden al TOAS.

La Br IM VI, ha adoptado las previsiones a fin de que en caso de ordenarse el empleo de dicho elemento, se constituirá otro similar en un lapso de 48 horas de acuerdo a lo expresado en el Anexo 1.

Las órdenes impartidas por este Cdo Br, han previsto el mantenimiento de la aptitud operacional de las Un (s) dependientes, en caso de ser empleadas en el MR (Plan ALAZAN).

2. MISION

La Br IM VI organizará a partir de la recepción de la presente orden, la Agrupación "LANIN", la que deberá estar constituída antes del 091500 Jun 82 en el Cuartel del RIM 10, para ser empleada previa orden en el TOAS.

3. EJECUCION

a. Concepto de la operación

La operación consistirá en la organización de una agrupación, con fracciones de los distintos elementos de la GUC.

Hasta tanto se reciba la orden de empleo, la misma permanecerá alistada y realizando actividades de instrucción (exigencias correspondientes al Cursillo de Comando en Montaña) en el cuartel del RIM 10 a órdenes del J Agr (J RIM 10).

La operación se desarrollará en las siguientes fases:

1) Fase Previa: Desde la recepción de la orden por parte del Cdo Br IM VI, hasta la impartición de la orden a los JJ Un (s).

2) Fase Ejecución: Desde la recepción de la presente OO hasta el 091500 Jun 82.

a) Subfase 1: comprende:

(1) Impartición de órdenes.

COMANDO BR IM VI FOJA No. 2

(2) Reintegro de las fracciones a sus asientos de paz (Cursillos de Comandos en Montaña).

(3) Organización de los elementos en cada unidad de acuerdo al Anexo 1 (Apéndice 1).

(4) Transferencia de efectos.

(5) Confección de Roles de Combate.

b) Subfase 2: Comprende:

(1) Desplazamiento de los elementos al cuartel del RIM 10 y alojamiento.

(2) Agregación y materialización de la organización para el combate (091000 Jun 82).

(3) Confección del Rol de Combate de la Agrupación.

(4) Revista del Sr Cte Br IM VI (091500 Jun 82).

3) Fase operaciones futuras: Comprende:

a) Instrucción (Ver OE 14/82).

b) Desplazamiento y empleo en el TOAS a orden.

c) Constitución Agr "DOMUYO" eventual y a orden.

b. Misiones Particulares

1) RIM 10 - RIM 21 - RIM 26 - RCM 4 - Ca Esq M 6

Las Un (s) organizarán los elementos ordenados en el Anexo 1 y los agregarán el 091000 Jun 82 al RIM 10, para la constitución de la Agr "LANIN".

2) Ca Ing M 6 - Ca Com M 6

Organizarán los Grupos ordenados en el Anexo 1 y los agregarán el 091000 Jun 82 al RIM 10, para la constitución de la Agr "LANIN".

3) B Log M 6

Organizará el Grupo Logístico ordenado en el Anexo 1 y lo agregará el 091000 Jun 82 al RIM 10, para la constitución de la Agr "LANIN".

COMANDO BR IM VI
FOJA No. 3

4) Ec Mil M

Preverá la agregación de un Oficial Jefe a la Agrupación "LANIN" (RIM 10) el 091000 Jun 82, de acuerdo a la coordinación efectuada.

c. Misión general

Las Un (s) dependientes preverán ante el empleo de la Agr "LANIN", la organización de la Agr "DOMUYO" en el cuartel del RIM 26 (J Agr "DOMUYO" - J RIM 26) a orden.

Las Un (s) preverán también la posible descentralización a partir del 091900 Jun 82 de los elementos de la Agr "LANIN", que se reintegrarían a sus respectivas Un (s), continuando con las exigencias de instrucción de la OE 14/82 y permaneciendo alistadas las fracciones para su reunión a orden.

d. Contrainteligencia

Es necesario que la organización de la Agrupación LANIN, sea considerada por los integrantes de las distintas fracciones como una restructuración del Cursillo de Comandos en Montaña. Pudiendo ser conocida su real finalidad, hasta nivel JJ Sec (s).

x. Instrucciones de coordinación

1) Los JJ UU elevarán los roles de combate de los elementos a constituir, el 091000 Jun 82 al J Agr LANIN.

2) Las fichas individuales de los efectivos deberán ser elevadas en igual oportunidad que x. 1).

3) Los soldados integrantes de la Agr LANIN deberán ser clase 1962 destacados y caracterizados por su fortaleza y resistencia.

4) El J Agr LANIN elevará el 111000 Jun 82, el rol de combate y fichas individuales a este Cdo Br.

4. SERVICIOS PARA APOYO DE COMBATE

Ver Anexo 2.

5. COMANDO Y COMUNICACIONES

a. Comando: Normal de tiempo de paz.

b. Comunicaciones: Ver Anexo 3 (COMEL).

Sírvase acusar recibo.

FERNANDO EXEQUIEL VERPLAETSEN
GENERAL DE BRIGADA
CTE BR IM VI

COMANDO BR IM VI
FOJA No. 4

Anexos:

- Anexo 1 (Organización para el combate).
- Anexo 2 (SPAC).
- Anexo 3 (COMEL).

Distribuidor:

Copia Nro 1: Cdo Cpo Ej IV
Copia Nro 2: Cte Br IM VI
Copia Nro 3: RIM 10
Copia Nro 4: RIM 21
Copia Nro 5: RIM 26
Copia Nro 6: RCM 4
Copia Nro 7: GAM 6
Copia Nro 8: B Log M 6
Copia Nro 9: Ca Esq M 6
Copia Nro 10: Ca Ing M 6
Copia Nro 11: Ca Com M 6
Copia Nro 12: Ec Mil M
Copia Nro 13 y 14: Archivo

Copia Nro
Cdo Br IM VI
NEUQUEN
061930 Jul 82
HJ - 36

ANEXO 1 (Organización para el combate de la Agrupación LANIN) A LA 00 Nro 02/82
(Organización de la Agrupación LANIN)

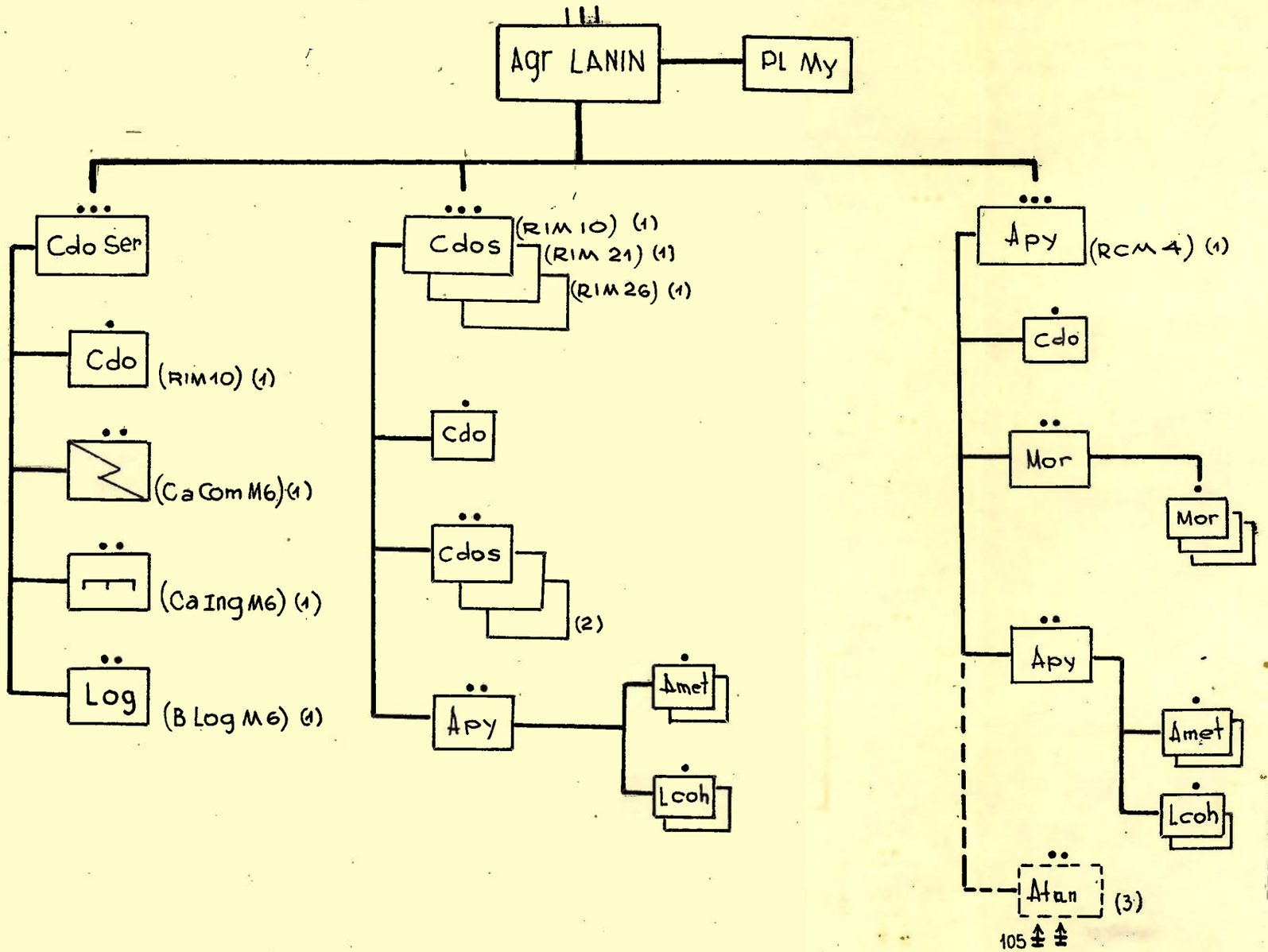

COMANDO BR IM VI
FOJA No. 6

REFERENCIAS:

(1) A dar por..

(2) El 3er Gpo de cada Sec Cdos se organiza con: 1 Subof J Gpo, 1 Subof Ap MAG, 1 Ay Ap MAG, 1 Ab MAG, 1 Subof J Eq, 2 Ap FAP, 1 Tir.

(3) Eventual y a orden.

Sírvase acusar recibo.

FERNANDO EZEQUIEL VERPLAETSEN
GENERAL DE BRIGADA
CTG BR IM VI

Apéndices:

- Apéndice 1 (Rol de combate)
- Apéndice 2 (Equipo de cuadros)

Distribuidor:

- El mismo del cuerpo de la orden.

Copia Nro
Cdo Br IM VI
NEUQUEN
061930Jun82
IM 66

COMANDO BR IM VI FOJA No. 7

APENDICE 1 (Rol de Combate) AL ANEXO 1 (Organización para el combate de la Agr LANIN) A LA OO Nro 02/82

Nº DE ORDEN	OF			SUBOF		VOL	SOLD	CIV	ARMA SER (Efon/Esp)	GRADO	ROL DE COMBATE	TITULO o AEA	ARMAMENTO								EQ COM	
	Sup	Jefe	Subal	Sup	Subal								Pist	Pist Amet	FAL	FAP	MAG	Lcoh	Lgran	A DAR POR	Cant	Tipo	Cant
	1	2	3	4	5	6	7	8	9	10	11	12	13	14	15	16	17	18	19	20	21	22	23
1		1							I	Tcnl	Jefe	OEM	1		1					RIM 10			
											PLANA MAYOR												
2		1							I	My	Jefe (2do J - S 2 - S 3)	OEM	1		1					Ec Mil M			
											S1 - S4 (JSec Cdo Ser)												
3				1					I		Aux Pl My		1		1					RIM 10			
4							1				Estafeta				1					RIM 10			
5							1				Radioperador				1					RIM 10			
											3 SECCIONES "COMANDOS"									RRIIMM			
6		3							I	My/Cap	Jefe		3		3								
											3 PELOTONES COMANDO												
7				3							Jefe		3		3								
8							3				Estafeta				3								
9							3				Radioperador				3								
											9 GRUPOS "COMANDOS"												
10			9							SOT	Jefe		9		9								
11					15						Jefe de equipo		15		15								
12					3						Ap MAG		3				3						
13							3				AY Ap MAG		3										
14							3				Abastecedor				3								
15					18						Ap FAP		18			18							
16							21				Tirador				21				18				
		5	9	4	36		35				TOTAL PARCIAL		57		65	18	3		18				

COMANDO BR IM VI
FOJA No. 8
EST. MAYOR 10

Nº DE ORDEN	CF			SUBOF		VOL	SOLD	CIV	ARMA SER (Efon/Esp)	GRADO	ROL DE COMBATE	TITULO o AEA	ARMAMENTO								EQ COM	
	Sup	Jefe	Subal	Sup	Subal								Pist	Pist Amet	FAL	FAP	MAG	Lcoh	Lgran	A DAR POR	Cant	Tipo / Cant
	1	2	3	4	5	6	7	8	9	10	11	12	13	14	15	16	17	18	19	20	21	22 / 23
											3 GRUPOS APOYOS											
17			3							SOT	Jefe		3		3							
18					6						Ap MAG		6				6					
19							6				Ay Ap MAG		6									
20							6				Abastecedor				6							
21					6						Ap LCOH		6					6				
22							6				Ay Ap LCOH		6									
23							6				Abastecedor		6									
											1 SECCION APOYO									RCM 4		
24		1								My/Cap	Jefe		1		1							
											PELOTON COMANDO											
25				1							Jefe		1		1							
26							1				Estafeta				1							
27							1				Radioperador				1							
											GRUPO MORTERO 81 mm											
28			1							SOT	Jefe		1		1							
29							1				Estafeta				1							
											3 MORTEROS 81 mm											
30					3						Jefe		3		3							
31					3						J Mor Reempl		3									
32							3				Apuntador		3									
33							3				Cargador		3									
		6	13	5	54		68				TOTAL PARCIAL		105		83	18	9	6	18			

COMANDO BR IM VI
FOJA No. 9

Nº DE ORDEN	OF			SUBOF		VOL	SOLD	CIV	ARMA SER (Efon/Esp)	GRADO	ROL DE COMBATE	TITULO o AEA	ARMAMENTO							A DAR POR	Cant	EQ COM	
	Sup	Jefe	Subal	Sup	Subal								Pist	Pist Amet	FAL	FAP	MAG	Lcoh	Lgran			Tipo	Cant
	1	2	3	4	5	6	7	8	9	10	11	12	13	14	15	16	17	18	19	20	21	22	23
34							6				Abastecedor				6								
											GRUPO APOYO (Amet - LCOH)												
35			1							SOT	Jefe		1		1								
											PELOTON AMETRALLADORAS												
36				1							Jefe		1		1								
37					2						Ap MAG		2				2						
38							2				Ay Ap MAG		2										
39							2				Abastecedor				2								
											PELOTON LCOH												
40				1							Jefe		1		1								
41					2						Ap LCOH		2					2					
42							2				Ay Ap LCOH		2										
43.							2				Abastecedor		2										
											SECCION COMANDO Y SERVICIOS												
44		1								Cap	Jefe		1		1								
											PELOTON COMANDO												
45				1							Jefe		1		1								
46							1				Estafeta				1								
47							1				Radioperador				1								
											GRUPO INGENIEROS												
48			1							Tte/Tte	Jefe		1		1								
		7	15	8	58		84				TOTAL PARCIAL		121		99	18	11	8	18				

COMANDO BR IM VI
FOJA No. 10
12

Nº DE ORDEN	CF			SUBOF		VOL	SOLD	CIV	ARMA SER (Efon/Esp)	GRADO	ROL DE COMBATE	TITULO o AEA	ARMAMENTO							EQUIPO INGENIEROS									
	Sup	Jefe	Subal	Sup	Subal								Pist	Pist Amet	FAL	FAP	MAG	Lcoh	Lgran	TUBO BANGALORE	MINAS A/P	EXPLOSOR PRUEBA CIRCUITO	DETECTOR MINAS	ESTOPINES MECHAS DETONADORES	CARTERA MINADOR	PALAS ZAPADOR	TROTYL Kgs		Cant
	1	2	3	4	5	6	7	8	9	10	11	12	13	14	15	16	17	18	19	20	21	22	23	24	25	26	27		
49				1						Sarg 1ro	J Reempl/ Op Detec Minas	AEM	1		1								1						
50					1					Sarg	Op Detec Minas		1		1								1						
51					1					Cbo 1ro	Especialista Demoliciones		1		1							1		20	1				
52					1					Cbo 1ro	Especialista Demoliciones		1		1							1		20	1				
53							1			S/C 2	Auxiliar				1					2	10					1	2		
54							1			SC 2	Auxiliar				1					2	10					1	2		
55							1			S/C62	Auxiliar				1					2	10					1	2		
56							1			S/C62	Auxiliar				1					2	10					1	2		
57							1			S/C62	Auxiliar				1					2	10					1	2		
											GRUPO COMUNICACIONES														EQ COM				
58			1								Jefe	Com	1		1														
59					1						J Pel Radio Nro 1	Com	1		1										TRC - 300				
60					1						Aux	Com	1		1														
61					1						Aux	Com	1		1														
62					1						J Pel Radio Nro 2	Com	1		1										TRC - 300				
63					1						Aux	Com	1		1														
64					1						Aux	Com	1		1														
65					1						J Pel Radio Nro 3	Com	1		1										TRC - 300				
66					1						Aux	Com	1		1														
67					1						Subof Mant	Mec Eq Camp	1		1					B Log M 6									
											GRUPO LOGISTICO																		
68			1						Int		Jefe		1		1														
		7	17	9	70		89				TOTAL PARCIAL		136		119	18	11	8	18	10	50	2	2	40	2	5	10		

COMANDO BR IM VI
FOJA No. 11

Nº DE ORDEN	CF			SUBOF		VOL	SOLD	CIV	ARMA SER (Efon/Esp)	GRADO	ROL DE COMBATE	TITULO o AEA	ARMAMENTO							A DAR POR	Cant	EQ COM	
	Sup	Jefe	Subal	Sup	Subal								Pist	Pist Amet	FAL	FAP	MAG	Lcoh	Lgran			Tipo	Cant
	1	2	3	4	5	6	7	8	9	10	11	12	13	14	15	16	17	18	19	20	21	22	23
											PELOTON COMANDO												
69				1							Encargado Grupo Logístico		1		1								
70							1				Radioperador				1							TRC - 300	
											PELOTON ABASTECIMIENTO (1)												
71					2				Coc		Encargado Ef Cl I (Int)		2		2								
72							1		Coc		Auxiliar		1		1								
73				1					Zap		Enc Ef Cl II y IV (Int)		1		1								
74				1					Mec MunExp		Enc Ef Cl II y IV (Ars)		1		1								
75							2				Auxiliar				2								
											4 PELOTONES DE MANTENIMIENTO (1)												
76				4					Mec Arm		Mecánico Armero		4		4								
											3 PELOTONES DE SANIDAD (1)												
77			1						Med		Médico (1)		1		1								
78							2		Med		Médico (1) (2)		2										
79				3							Enfermero		3										
80							6				Camillero		6										
NOTAS:																							
(1) Se desempeña como J Pel																							
(2) Son AOR																							
		7	18	19	72		101				TOTAL GENERALES		158		133	18	11	8	18				

SECRETO (Cdo Br III VI - I - 66)

Sírvase acusar recibo.

Distribuidor:

El mismo del Cuerpo de la Orden.

FERNANDO EXEQUIEL VERPLAETZEN
GENERAL DE BRIGADA
CTE BR IM VI

COMANDO BR IM VI
FOJA No. 12

Ejc 6-6

15

COMANDO BR IM VI
FOJA No. 13

Copia N°
Cdo Br IM VI
NEUQUEN
061930 Jun 82
HM - 21

APENDICE 2 (Equipo de cuadros) AL ANEXO 1 (Organización para el combate de la Agrupación LANIN) A LA OO Nro 02/82 (Organización de la Agrupación LANIN)

Todo el personal de cuadros deberá llevar los siguientes elementos además del armamento ordenado en el Apéndice 1:

1. INDIVIDUAL

a. Brújula.
b. Silbato.
c. Anteojo de campaña.
d. Reloj.
e. Cuchillo o cortapluma.
f. Plástico de 2x2 m.
g. Linterna.
h. Elementos de escritura.

2. CONJUNTO

a. Por sección se deberá llevar 4 visores de luz residual (1 por grupo orgánico (RDCS75).

b. Reglamentos y elementos de escritura.

Sírvase acusar recibo.

FERNANDO EZEQUIEL VERPLAETSEN
GENERAL DE BRIGADA
CTE BR IM VI

Distribuidor:

- El mismo del cuerpo de la orden.

ESTADO MAYOR 16
COMANDO BR IM VI
FOJA No. 14

Copia Nro
Cdo Br IM VI
NEUQUEN
061930 Jun 82
HA - 36

ANEXO 2 (SPAC) A LA ORDEN DE OPERACIONES Nro 02/82 (Organización de la Agrupación "LANIN")

1. SITUACION

Ver Cuerpo de la Orden.

2. MISION

La Br IM VI, organizará a partir de la recepción de la presente Orden los elementos SPAC de la Agr "LANIN", los que deberán estar constituidos antes del 091500 Jun 82 en el cuartel del RIM 10, y completará las dotaciones de efectos con las que ingresará, previa orden, a la corriente Logística del TOAS.

3. EJECUCION

a. Concepto de la operación

La operación consistirá en la organización de los elementos para proporcionar SPAC a la Agr "LANIN" y la determinación y completamiento de las dotaciones con que ingresarán al TOAS.

b. Fases de la operación

1) Fase Previa: Desde la recepción de la orden por parte de la Br IM VI hasta la impartición de la orden a los JJUU.

2) Fase Ejecución: Desde la recepción de la presente OO hasta el 091500 Jun 82.

a) Subfase 1: Comprende:

(1) Impartición de órdenes.

(2) Organización del elemento SPAC (Ver organización para el combate).

(3) Transferencias de efectos entre los elementos de la Jurisdicción.

(4) Provisión de efectos.

b) Subfase 2: Comprende:

(1) Desplazamiento de los elementos al cuartel del RIM 10 y alojamiento.

(2) Completamiento de las dotaciones de efectos.

MAYOR 17 COMANDO BR IM VI FOJA No. 15

(3) Agregación y materialización de la organización para el combate (091000 Jun 82).

(4) Revista del señor Cte Br IM VI (091500 Jun 82).

3) Fase operaciones futuras: Comprende:

a) Instrucción.

b) Desplazamiento y empleo en el TOAS a orden.

c) Incorporación a la corriente logística del TOAS.

d) Constitución del elemento SPAC de la Agr "DOMUYO" eventual y a orden.

c. Personal

El personal designado revistará como "agregado" en el RIM 10 hasta nueva orden.

Se deberán adoptar las siguientes previsiones:

1) Confección inmediata en la unidad de origen de las placas de identificación del personal designado (Nro 8.011 y Anexo 13 del RC 15-1).

2) El personal designado deberá confeccionar en su unidad (Gpo Pers) la "Ficha de REGISTRO INDIVIDUAL" que deberá ser elevada por las mismas a requerimiento de este Cdo Br (se agrega el modelo como Apéndice 1 del presente Anexo).

3) El personal designado confeccionará y entregará en su unidad (Sec Fin) una "Declaración Jurada" sobre el beneficiario para el cobro de sus haberes y porcientos del mismo.

4) Durante la Fase Previa y Fase Ejecución se mantendrán vigentes las funciones de personal establecidas en la Br IM VI.

5) Durante la Fase Operación Futura serán determinadas las funciones de personal por el Cdo TOAS.

6) El J Agr "LANIN" informará a esta GUC durante la Fase Operación Futura las bajas de combate y no producidas en combate (Anexo 6 del RC-15-1) diariamente.

d. Logística

1) Ejecución de las funciones

a) Abastecimiento:

(1) Efectos Cl I:

(a) La Agr "LANIN" iniciará el desplazamiento hacia el TOAS con ración fria para 2 (dos) días.

(b) Se llevará una ración de refuerzo de alto contenido calórico.

COMANDO BR IM VI
FOJA No. 16

(c) Ambas raciones serán confeccionadas por el RIM 10, previa orden de iniciar el desplazamiento y luego cobradas a las unidades de orígen del personal.

(2) Efectos Cl II y IV (Int)

(a) Vestuario y equipo inicial:

Ver Apéndice 2.

(b) No se prevé reposición de vestuario y equipo.

(3) Efectos Cl II y IV (Ars)

(a) Armamento: Ver Apéndice 1 al Anexo 1.

(b) Todo el personal de Cuadros y Tropa al que el rol de combate le asigne pistola, utilizará pistola Cal 11,25 mm, a los efectos de uniformar y simplificar el posterior abastecimiento de munición. Todo el personal que por rol de combate le corresponda fusil llevará FAL PARAC.

(c) Las ametralladoras MAG deben contar con afuste.

(4) Efectos Cl II y IV (San)

(a) Las unidades de origen distribuirán 1 paquete de curación individual por hombre.

(b) El personal de Subof enfermeros generales llevará una bolsa para suboficiales enfermeros con su dotación al completo.

(c) El personal de soldados camilleros llevará una bolsa para camillero con su dotación al completo y una camilla plegable cada 2 camilleros.

(d) Se llevarán los elementos indispensables para la instalación de un PS.

(5) Efectos Cl V

(a) La Agr "LANIN" ingresará al TOAS con la dotación inicial y siete días de combate por arma, a entregar por las Unidades de origen del personal.

(b) El personal de cuadros llevará 4 (cuatro) granadas de mano por hombre, las que serán provistas por la Un de origen.

(c) El material de minas y explosivos a transportar será determinado por el J Agr previo asesoramiento del J Gpo Ing.

COMANDO BR IM VI
FOJA No. 17

b) Mantenimiento

(1) Arsenales

(a) Los mecánicos de armamento y comunicaciones llevarán las herramientas indispensables para efectuar el 2do Elon de mantenimiento.

(b) Se llevarán los repuestos indispensables y que la experiencia aconseje como de empleo mas común, teniendo especialmente en cuenta que las condiciones extremas de temperatura afectarán los mecanismos del armamento.

(c) Las herramientas y repuestos deberán ser transportados por los propios mecánicos.

(d) Durante la Fase Operaciones Futuras se incorporarán al régimen de mantenimiento del TOAS.

(2) Intendencia

El mantenimiento de los efectos de intendencia estará a cargo del usuario, para lo cual deberá contar con los elementos mínimos indispensables.

(3) Sanidad

No se preve.

e. Finanzas

Los gastos extraordinarios que origine a los elementos el cumplimiento de la presente orden serán afrontados en principio por los mismos, debiendo luego solicitar el reintegro de conformidad con el Nro 6.020 de las NAC, a esta GUC.

x. Instrucciones de coordinación

1) En todos los casos los efectos deberán ser entregados por la Un de origen y continuarán revistando en la Un de origen del personal.

2) Las transferencias y provisiones de efectos entre las Unidades de la Jurisdicción serán ordenadas por este Comando mediante MMC y regularizadas a la brevedad mediante la confección de la documentación correspondiente.

3) La Unidad que recibe los efectos será la encargada de retirarlos de la Un que provee o transfiere.

4. SPAC

De acuerdo al presente Anexo.

20

COMANDO BR IM VI
FOJA No.
18

5. COMANDO Y COMUNICACIONES

Ver Cuerpo de la Orden.

Sírvase acusar recibo.

FERNANDO EXEQUIEL VERPLAETSEN
GENERAL DE BRIGADA
CTE BR IM VI

Apéndice:

1. Modelo de Ficha Registro Individual.

2. Vestuario y Equipo.

Distribuidor:

El mismo del Cuerpo de la Orden.

SECRETO

21

Copia Pro...
Cdo Br IM VI
NEUQUEN
061930 Jun 82
GU - 78

COMANDO BR IM VI
FOJA No. 19

Apendice 1 (Modelo de Ficha Registro Individual) al Anexo 2 (SPAC) a la Orden de Operaciones Nro 02/82 (Organización de la Agrupación "LANIN")

FICHA DE REGISTRO INDIVIDUAL

A. Grado Arma y/o Servicio.....Unidad.....

Apellido y Nombre.....

DNI.....Clase.....MI.....

DM.....OE.....Fecha Nac.....

Lugar Nac.....Pcia.....

Domicilio.....

Localidad.....Pcia.....

TE.....Otras Referencias.....

Haberes a Cobrar Por.....Porciento.....

Foto de Uniforme

B. DATOS DE LA ESPOSA E HIJOS

Apellido y Nombre de la Esposa.....Edad.....

Ocupación.....Domicilio Actual.....

Cantidad de Hijos.....Nombres y Edades.....

.....

.....

Domicilio Actual.....

C. DATOS DE LOS PADRES

a. Padre

Apellido y Nombre.....

Nacionalidad.....¿Vive?.....

Domicilio.....Pcia.....

TE.....Ocupación.....

b. Madre

Apellido y Nombre.....

Nacionalidad.....¿Vive?.....

Domicilio.....Pcia.....

TE.....Ocupación.....

Sirvase acusar recibo

.....
FIRMA

FERNANDO EXEQUIEL VERPLAETSEN
GENERAL DE BRIGADA
CTE BR IM/VI

Distribuidor :

El mismo del Cuerpo de la Orden.

22
COMANDO BR IM VI
FOJA No.

Copia Nro 20
Cdo Br IM VI
NEUQUEN
061930 Jun 82
IQ - 91

Apéndice 2 (Vestuario y Equipo) AL ANEXO 2 (SPAC) A LA ORDEN DE OPERACIONES Nro 02/82 (Organización de la Agrupación "LANIN")

N M E	DESIGNACION DEL EFECTO	DOTACION	ACLARACIONES
	UNIFORME DE COMBATE		
8405/0015	Casquete de abrigo	1 x h	
8405/0009	Gabán de combate	1 x h	
8405/0021	Pantalón de combate	1 x h	
8415/0020	Blusón reversible mimético	1 x h	
8415/0015	Pantalón reversible mimético	1 x h	
8405/0194	Anorak "Impermeable" mimetizado de combate	1 x h	
8405/0194	Pantalón "Impermeable" mimetizado de combate	1 x h	
8440/0057	Mitón de Douvet (Ps)	1 x h	
8440/0049	Pantorrilera (Polaina) para escalar (Ps)	1 x h	
8440/0002	Guantes de abrigo (Ps)	1 x h	Puede ser reemplazado o reforzada dotación por ; Guantes de Tareas
8440/0060	Cinturón para combate y fajina	1 x h	
8405/0240	Sacón douvet	1 x h	Modelo Israelí (provisto)
8405/0016	Poncho	1 x h	
8405/0019	Forro de abrigo parte superior	1 x h	
7210/0021	Manta	1 x h	
8405/0285	Manta poncho	1 x h	
8405/3505	Antiparras	1 x h	Nuevo modelo completa
	ROPA INTERIOR		
8405/0162	Camisa de combate	2 x h	
8420/0001	Calzoncillo corto	2 x h	
8420/0006	Calzoncillo largo	2 x h	
8420/0003	Camiseta ballenera	1 x h	
8440/0004	Camiseta remera	2 x h	
8440/9059	Medias de lana c/planta rizada (Ps)	6 x h	Puede ser Medias de lana
8440/0039	Pañuelo para tropa	2 x h	
8415/0024	Pechera con cuello	1 x h	
8415/0032	Tricota con cuello redondo	1 x h	
	CALZADO		
8430/0003	Bota de combate para tropa de montaña (Ps)	1 x h	
8430/0045	Bota de combate Plantillada, cuero engrasado (Ps)	1 x h	
8430/0005	Zapatilla para gimnasia (Ps)	1 x h	
	EFECTOS DE ASEO		

ESTADO MAYOR 23 COMANDO BR IM VI FOJA No. 21

N M E	DESIGNACION DEL EFECTO	DOTACION	ACLARACIONES
8530/0002	Aparato de afeitar	1 x h	
8530/0003	Brocha para barba	1 x h	
8530/0005	Cepillo para dientes	1 x h	
8530/0009	Hoja para afeitar	36 x h	
7210/0029	Toalla	1 x h	
7210/0030	Toalla para baño	1 x h	
-	Elementos particulares de costura	1 x h	
	EFECTOS DE RANCHO de Uso individual		
8465/0018	Bolsa de completamiento	1 x h	
8465/0126	Caramañola	1 x h	
8465/0032	Forro para carmañola	1 x h	
7340/0001	Cuchara para campaña	1 x h	
7340/0010	Cuchillo para campaña	1 x h	
7340/0020	Tenedor para campaña	1 x h	
7350/0040	Plato hondo para campaña	1 x h	
7350/0041	Plato playo para campaña	1 x h	
7340/0922	Cuerpo sujetador cubiertos campaña	1 x h	
7350/0030	Jarro para agua	1 x h	
50/0060	Repasador	2 x h	
7350/0063	Servilleta	1 x h	
	EFECTOS DE CAMPAÑA para alojamiento		
8465/0019	Bolsón porta equipaje	1 x h	
8465/0173	Colchón de campaña	1 x h	Puede usarse inflable o con Placas de Poliuretano.
8465/0014	Bolsa de dormir	1 x h	Teniendo cargo preferentemente de zona "A".
8465/0048	Forro interior para bolsa de dormir	1 x h	Cuando exista cargo.
8465/0033	Funda porta bolsa de dormir	1 x h	Idem al anterior
8465/0143	Bolsa porta colchón de campaña	1 x h	
8340/0026	Estaca chica para carpa individual	5 x h	Pers Sup 10 x h
8465/0040	Paño de carpa individual	1 x h	Pers Sup 2 x h
8465/0041	Parante para carpa individual	3 x h	Pers Sup 6 x h
8340/0012	Viento para carpa individual	1 x h	Pers Sup 2 x h
	EFECTOS DE RANCHO Uso colectivo		
7340/0004	Tacho para cocina chouciño	2 x Ca	
7310/0001	Cocina chouciño	2 x Ca	
7360/0045	Recipiente p/distribución comida	2 c/25 h	Con tapa
7360/0029	Trinchante chico	1 c/25 h	
7360/0024	Cucharón chico	1 c/25 h	
7360/0027	Espumadera chica	1 c/25 h	
	EFECTOS DE EMPLEO MULTIUSO		
-	Bolsa de arpillera grande	2 x h	

Sírvase acusar recibo.

FERNANDO DANIEL VERPLAETSEN
GENERAL DE BRIGADA
CTE BR IM VI

Distribuidor:
El del cuerpo de la Orden

24
COMANDO BR IM VI
FOJA No. 22

Copia Nro
Cdo Br IM VI
NEUQUEN
061930 Jun 82
PT - 02

ANEXO 3 (COMEL) A LA 00 Nro 02/82 (Organización de la Agrupación LANIN)

1. RED RADIOELECTRICA INTERNA AGRUPACION LANIN

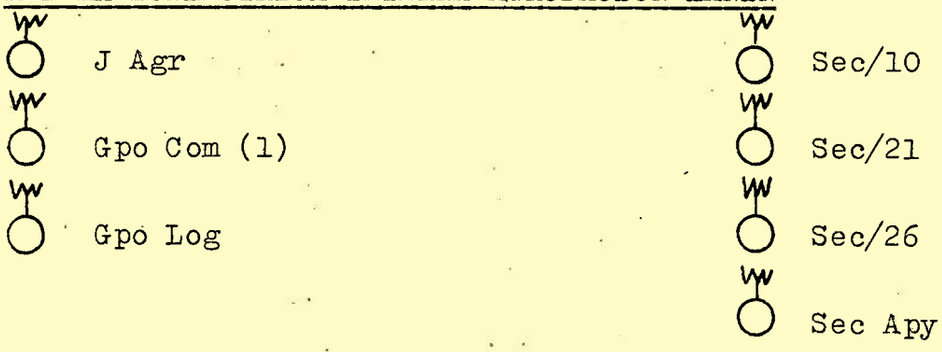

Son equipos TRC-300 orgánicos de cada elemento, los cuales deberán tener 4 (CUATRO) baterías.

(1) Transporta además 1 (UN) generador a manivela.

2. RED RADIOELECTRICA EXTERNA AGRUPACION LANIN

TRC-300

A dar por Gpo Com (generador a manivela)

- Reserva técnica Agrupación

1 Pel TRC-300 orgánico de la Ca Com M 6

3. GRAFICO RED RADIOELECTRICA DE LAS SECCIONES COMANDOS

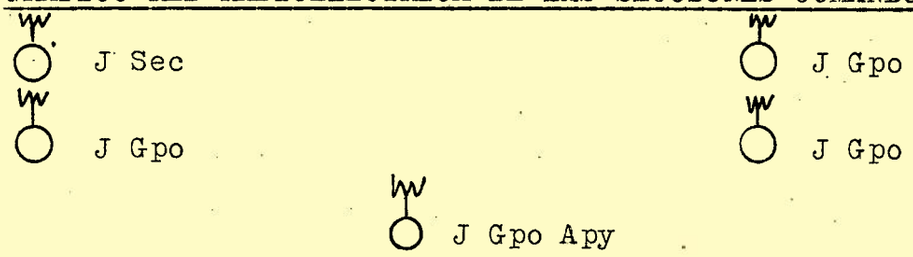

Son equipos TRC-300 orgánicos de cada unidad o subunidad independiente. Cada equipo radioeléctrico deberá tener 4 (CUATRO) baterías. Deberá preverse 1 (UN) equipo de reserva técnica.

4. GRAFICO RED RADIOELECTRICA SEC APY

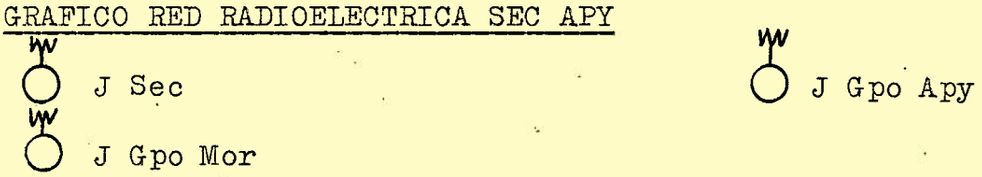

COMANDO BR IM VI
FOJA No. 23

Son equipos TRC-300 orgánicos del RCM 4. Cada equipo deberá [illegible] 4 (CUATRO) baterías. Deberá preverse 1 (UN) equipo de reserva técnica.

Sírvase acusar recibo.

FERNANDO ENRIQUE VERPLAETSEN
GENERAL DE BRIGADA
CTE BR IM VI

Distribuidor:

- El mismo del cuerpo de la orden.

SECRETO

EJERCITO ARGENTINO
RIM 10 "Tte Grl RACEDO"

COMANDO BR IM VI
FOJA No. 21

COVUNCO CENTRO, de junio de 1982.

RÑ 2-0271/1

Objeto: Elevar documentación ordenada.

AL COMANDANTE DE LA VI BRIGADA DE INFANTERIA DE MONTAÑA

En cumplimiento a lo ordenado en el Apéndice 1 al Anexo 2 (SPAC) a la OO Nro 02/82, adjunto elevo al Señor Comandante las fichas de Registro Individual del personal integrante de la Agrupación "LANIN" como asimismo el Rol de Combate respectivo.

AGREGADOS: Lo expresado en el texto.

EJERCITO ARGENTINO · RIM 10 "Tte Grl RACEDO"

LUIS ALBERTO PEDRAZZINI
TENIENTE CORONEL
JEFE RIM 10 "TTE GRL RACEDO"

SECRETO

EJERCITO ARGENTINO

SECRETO

MAYOR GRAL 27
COMANDO BR IM VI FOJA No. 25

ORGANIZACION PARA EL COMBATE DE LA "AGRUPACION LANIN"

Nro	GRADO	Arma o Ser	APELLIDO Y NOMBRE	ROL DE COMBATE	Armamento						Equipos Radio			
					Pistola	FAL	FAP	MAG	Lcch	Mor 81	PRC 4620	PRC 3620	PRC 3000	TRC 300
				Jefatura										
1	Tcnl	I	PEDRAZZINI LUIS ALBERTO	J Agrup	1	1						1		
2	My	I	ROZAS CARLOS MARIA	2do J Agrup	1	1								1
3	My	I	TEVERE OSVALDO RAUL	S-2 S-3	1	1								
4	Cap	I	DEL TORCHIO OSVALDO	S-1 S-4	1	1								
				Gpo Pl My										
5	Sarg 1ro	I	MARTINEZ CARLOS HUGO	Jefe	1	1					1			
6	S/C 62		RUIZ LUIS GUSTAVO	Estafeta		1								
7	Cabo 1ro	I	PIZARRO HECTOR	Radioperador	1	1								
				1ra Sec "COMANDO"										
8	Cap	I	ABETE HUGO REYNALDO	J efe	1	1					1			2
9				Pel "COMANDO"										
9	Sarg 1ro	I	ROVETTA MIGUEL ANGEL	Jefe	1	1								
10	S/C 63		SARCO CLAUDIO ALFREDO	Estafeta		1								
11	S/C 62		GARCIA GUSTAVO GEBER	Radioperador	1									
				1er Gpo "COMANDO"										
12	Subt	I	MIYAR ROGELIO CARLOS	Jefe	1	1					1			
13	Sarg	I	FLORES JUAN CARLOS	J Eq A	1	1								
14	Cabo 1ro	I	TEJADA JORGE ALBERTO	Ap FAP			1							
15	S/C 62		ALBORNOZ DANTE	Tirador	1	1								
16	Sarg	I	MOYANO RAUL ERNESTO	J Eq B	1	1								
17	Cabo 1ro	I	NABAS ERNESTO ANGEL	Ap FAP	1		1							
18	S/C 62		CASTRO HUGO	Tirador		1								
19	S/C 62		GALVAN WALTER	Tirador		1								

28

COMANDO BR IM VI
FOJA No.
26

Nro	GRADO	Arma o Ser	APELLIDO Y NOMBRE	ROL DE COMBATE	Armamento						Equipos Radio			
					Pistola	FAL	FAP	MAG	Lcoh	Mor 81	PRC 4620	PRC 3620	PRC 3000	TRC 300
				2do Gpo "COMANDO"										
20	Subt	I	VEGA JOSE MARIA	Jefe	1	1					1			
21	Sarg	I	ENCINA MARIO OMAR	J Eq A	1	1								
22	Cabo	I	MONTERO MANUEL FERNANDO	Ap FAP			1							
23	S/C 62		PAZ JOSE	Tirador		1								
24	Sarg	I	PELAYES RAMON IGNACIO	J Eq B	1	1								
25	Cabo	I	HUENUL MIGUEL ANGEL	Ap FAP	1		1							
26	S/C 62		VILLARREAL MARIO	Tirador		1								
27	S/C 62		TEVEZ JUAN	Tirador		1								
				3er Gpo "COMANDO"										
28	Subt	I	FALCON EMILIO	Jefe	1	1					1			
29	Sarg	I	ZAPATA HECTOR FRANCISCO	Ap MAG	1			1						
30	S/C 62		PEREZ MIGUEL	Ay Ap MAG	1									
31	S/C 62		TORRES ELBIO	Ab MAG		1								
32	Cabo 1ro	I	CANO CARLOS ENRIQUE	J Eq A	1	1								
33	Cabo	I	POCLAVA EDMUNDO	Ap FAP	1		1							
34	Cabo 1ro	I	RODRIGUEZ JUAN A	Ap FAP	1		1							
35	Cabo 1ro	Mús	LOVATTO CIRO DANIEL	Tirador	1	1								
				Gpo APOYO										
36	Subt	I	HADAD DANIEL JORGE	Jefe	1	1					1			2
37	Sarg	I	IBAÑEZ TOMAS ALBERTO	Ap MAG	1			1						
38	S/C 62		SARMIENTO DOMINGO	Ay Ap MAG	1									
39	S/C 62		TOLEDO MAURICIO	Ab MAG		1								
40	Sarg 1ro	I	SECO PEDRO ANGEL	Ap Lcoh	1				1					
41	S/C 62		GUTIERREZ JUAN	Ay Ap Lcoh	1									

MAYOR 29
COMANDO BR IM VI FOJA No. 27

Nro	GRADO	Arma o Ser	APELLIDO Y NOMBRE	ROL DE COMBATE	Armamento						Equipos Radio			
					Pistola	FAL	FAP	MAG	Lcoh	Mor 81	PRC 462 0	PRC 36 20	PRC 3000	TRC 300
42	S/C 62		SEVILAN INDALECIO	Abastecedor	1									
43	Sarg	I	DINAMARCA LUIS ERNESTO	Ap MAG	1			1						
44	S/C 62		SANDOVAL SEGUNDO	Ay Ap MAG		1								
45	S/C 62		IBARRA CARLOS	Ab MAG		1								
46	Cabo	I	PASCUAL GUSTAVO DANIEL	Ap Lcoh	1				1					
47	S/C 62		LEGUIZAMON JOSE	Abastecedor	1									
48	S/C 62		FIGUEROA DARDO	Aux Lcoh	1									
				2da Sec "COMANDO"										
49	Tte 1ro	I	TANGORRA ARTURO	Jefe	1	1								
				Pel "COMANDO"										
50	Sarg 1ro	I	DIAZ JUAN	Jefe	1	1								
51	Cabo	I	ZELAYA MIGUEL	Estafeta		1								
52	Cabo 1ro	I	LOPEZ ELIGIO	Radioperador		1								1
				1er Gpo "COMANDO"										
53	Subt	I	TRICA JORGE	Jefe	1	1								
54	Cabo 1ro	I	SANCHEZ ANTONIO	J Eq A		1								
55	Cabo	I	SANGLA PEDRO	Ap FAP			1							
56	Cabo 1ro	Enf	FUENTES JOSE	Tirador		1								1
57	Cabo 1ro	I	IÑIGUEZ CARLOS	J Eq B		1								
58	Cabo	I	ROMANO MIGUEL	Ap FAP			1							
59	Cabo	I	SANDOVAL JOSE	Tirador		1								
				2do Gpo "COMANDO"										
60	Subt	I	GALLARDO PABLO	Jefe	1	1								
61	Cabo	I	DIAZ PAULINO	J Eq A		1								
62	Cabo	I	ORTIZ RAUL	Ap FAP			1							
63	Cabo	I	AGUERO ALBERTO	Tirador		1								1

30
COMANDO BR IM VI
FOJA No. 28

Nro	GRADO	Arma o Ser	APELLIDO Y NOMBRE	ROL DE COMBATE	Armamento						Equipos Radio			
					Pistola	FAL	FAP	MAG	Lcoh	Mor 81	PRC 4620	PRC 3620	PRC 3000	TRC 300
64	Sarg	I	SANCHEZ HORACIO	J Eq B	1	1								
65	Cabo	I	CARA RAMON	Ap FAP			1							
66	Vol 2da		SANCHEZ JAVIER	Tirador		1								
67	Vol 2da		GUZMAN JORGE	Tirador		1								
				3er Gpo "COMANDO"										
68	Subt	I	MADKURT WALTER	Jefe	1	1								
69	Cabo	I	CHAPARRO JOSE	Ap MAG				1						
70	Cabo	I	BARRETO MARIO	Ay Ap MAG		1								
71	Cabo	I	SORIA LUCAS	Ab MAG		1								
72	Sarg	I	QUILODRAN PEDRO	J Eq B	1	1								
73	Cabo 1ro	I	HERRERA HUMBERTO	Ap FAP			1							
74	Cabo	I	COSSOLA PEDRO	Tirador		1								
75	Cabo	I	COSTILLA HECTOR	Tirador		1								1
				Gpo "APOYO"										
76	Subt	I	LAUCA RENE	Jefe	1	1								
77	Sarg 1ro	Baq	RAMOS ORLANDO	Ap MAG	1			1						
78	Cabo	I	SIERRA PABLO	Ay Ap MAG		1								
79	Vol 1ra		MEDINA VICTOR	Ab MAG		1								
80	Cabo	I	GALVAN JOSE	Ap Lcoh	1				1					
81	Vol 2da		SANTANDER HUGO	Ay Ap Lcoh		1								
82	Vol 2da		MOLINA RICARDO	Abastecedor		1								
83	Cabo 1ro	I	WACLAWSKI RAUL	Ap MAG	1			1						
84	Cabo	I	ROSSETO EDGAR	Ay Ap MAG		1								
85	Cabo	I	REBOLLERO CERDA	Ab MAG		1								1
86	Cabo	I	CEBALLOS ESAU	Ap Lcoh	1				1					
87	Cabo	I	MONTENEGRO RUBEN	Abastecedor		1								

4DO. MAYO. 31
COMANDO BR IM VI FOJA No. 29

Nro	GRADO	Arma o Ser	APELLIDO Y NOMBRE	ROL DE COMBATE	Armamento						Equipos Radio			
					Pistola	FAL	FAP	MAG	Lcoh	Mor 81	PRC 4620	PRC 3620	PRC 3000	TRC 300
				3ra Sec "COMANDO"										
88	Cap	I	VALDIVIEZO ARIEL	Jefe	1	1								1
				Pel "COMANDO"										
89	Sarg 1ro	I	OVIEDO LUIS PAULINO	Jefe	1	1								1
90	S/C 62		PAZ DANIEL HUGO	Estafeta		1								
91	S/C 62		CAMPOS MARIO RODOLFO	Radioperador		1								
				1er Gpo "COMANDO"										
92	Subt	I	LOPEZ ALEJANDRO LUIS	Jefe	1	1								
93	Cabo	I	RIOS MANUEL ANGEL	Jefe Eq A	1	1								
94	Cabo	I	DOMINGUE RENE	Ap FAP	1		1							
95	S/C 62		RODRIGUEZ ALBERTO	Tirador		1								
96	Cabo	I	BEJARANO HUGO	Jefe Eq B	1	1								
97	Cabo	I	MEDONI LUIS	Ap FAP	1		1							
98	S/C 62		DIAZ JULIO	Tirador		1								
99	S/C 62		GIL RAMON	Tirador		1								
				2do Gpo "COMANDO"										
100	Subt	I	TRONCOSO RENE	Jefe	1	1								1
101	Cabo 1ro	I	SANTIAGO EDUARDO	Jefe Eq A	1	1								
102	Cabo	I	ROMERO FERNANDO	Ap FAP	1		1							
103	S/C 62		ROMERO JOSE	Tirador	1	1								
104	Cabo 1ro	I	ACUÑA JUAN	Jefe Eq B	1	1								
105	Cabo	I	ROA RICARDO	Ap FAP	1		1							
106	S/C 62		GALLECILLO JOSE	Tirador	1	1								
107	S/C 62		LUGONE LUCIANO	Tirador		1								
				3er Gpo "COMANDO"										
108	Subt	I	CORVALAN ROBERTO JOSE	Jefe	1	1								1

(32)
COMANDO BR IM VI
FOJA No. 30

Nro	GRADO	Arma o Ser	APELLIDO Y NOMBRE	ROL DE COMBATE	Armamento						Equipos Radio			
					Pistola	FAL	FAP	MAG	Lcoh	Mor 81	PRC 4620	PRC 3620	PRC 3000	TRC 300
109.	Cabo	I	GIAVINO WALTER	Ap MAG	1			1						
110	S/C 62		SANCHEZ ORLANDO	Ay Ap MAG		1								
111	S/C 62		CORREA PEDRO	Ab MAG		1								
112	Cabo 1ro	I	SANABRIA ORLANDO	J Eq B		1								
113	Cabo 1ro	I	PAREDES FRANCISCO	Ap FAP			1							
114	Cabo	I	LEGUIZAMON JUAN	Ap FAP			1							
115	S/C 62		ROJAS ROBERTO	Tirador		1								
				Gpo "APOYO"										
116	Tte	I	SOTO JOSE OMAR	Jefe	1	1								1
117	Sarg	I	MEDIVIL RUBENS	Ap MAG	1			1						
118	S/C 62		SERRIZUELA ORLANDO	Ay Ap MAG	1			1						
119	S/C 62		RAMIREZ ANTONIO	Ab MAG		1								
120	Cabo 1ro	I	PARED RUBEN	Ap Lcoh	1				1					
121	S/C 62		ACOSTA OSVALDO	Ay Ap Lcoh	1									
122	S/C 62		ESTAPE JOSE	Abastecedor	1									
123	Cabo	I	CASTRO MARCELO	Ap MAG	1			1						
124	S/C 62		ROMANO RAMON	Ay Ap MAG	1			1						
125	S/C 62		TOLEDO MIGUEL	Ab MAG		1								
126	Cabo	I	VALCONTE BRIGIDO	Ap Lcoh	1				1					
127	S/C 62		GARAY ARMANDO	Ay Ap Lcoh	1									
128	S/C 62		SORIA RAMON	Ab Lcoh	1									
				Sec "APOYO"										
129	Tte 1ro	C	MAHLE ENRIQUE ANIBAL	Jefe	1	1								
				Pel "COMANDO"										
130	Sarg Ay	C	CITRANO ALDO VICENTE	Jefe	1	1							1	
131	S/C 63		MEIER MARCELO EDUARDO	Estafeta		1								1
132	S/C 63		ARNAUDIN DARIO GUILLERMO	Radioperador		1								1

33
COMANDO BR IM VI
FOJA No. 31

Nro	GRADO	Arma o Ser	APELLIDO Y NOMBRE	ROL DE COMBATE	Armamento						Equipos Radio			
					Pistola	FAL	FAP	MAG	Lcoh	Mor 81	PRC 4620	PRC 3620	PRC 3000	TRC 300
				Gpo MORTERO 81 mm										
133	Subt	C	CALVI LUIS MARIA	Jefe	1	1							1	
134	S/C 61		SORBERA FABIAN	Estafeta		1								1
				1er Pel MORTERO 81 mm										
135	Sarg	C	MIRANDA EMILIO	Jefe	1	1								1
136	Cabo 1ro	C	TOMASIN JORGE	J Mor Reempl	1								1	
137	S/C 63		TARIFA JOSE	Apuntador	1									
138	S/C 62		GONZALEZ ADANS NELSON	Cargador	1									
139	S/C 62		CORREA OSCAR	Abastecedor		1								
140	S/C 63		CUITIÑO RAUL RICARDO	Abastecedor		1								
				2do Pel MORTERO 81 mm										
141	Cabo 1ro	C	VICENTE NICOLAS	Jefe	1	1							1	
142	Cabo	C	LAPUCHESKY JUAN	J Mor Reempl	1									
143	S/C 63		SANTOS BERNARDO	Apuntador	1									
144	S/C 63		HETZEL ANTONIO	Cargador	1									
145														
146	S/C 62		CAYUQUEO MACEDONIO	Abastecedor		1								
				3er Pel MORTERO 81 mm										
147	Cabo 1ro	C	BARZOLA VICTOR	Jefe	1	1							1	
148	Cabo	C	GADANO JUAN CARLOS	J Mor Reempl	1					1				
149	S/C 63		CABEZA RODOLFO	Apuntador	1									
150	S/C 63		INFANTE ESTEBAN	Cargador	1									
151	S/C 63		MONDINO GUILLERMO OSCAR	Abastecedor		1								
152	S/C 61		ALONSO JORGE	Abastecedor		1								

34
COMANDO BR IM VI
FOJA No. 32

Nro	GRADO	Arma o Ser	APELLIDO Y NOMBRE	ROL DE COMBATE	Armamento						Equipos Radio			
					Pistola	FAL	FAP	MAG	Lcoh	Mor 81	PRC 4620	PRC 3620	PRC 3000	TRC 300
				Gpo APOYO (Amet - Lcoh)										
153	Subt	C	ARAUJO CARLOS ALBERTO	Jefe	1	1							1	
				Pel AMETRALLADORAS										
154														
155	Cabo	C	MARCHISIO HUGO	Ap MAG	1			1					1	
156	S/C 63		MATTIT HUGO	Ay Ap MAG	1			1						
157	S/C 63		EVANS ALDO	Ab MAG		1								
158	Cabo	C	SEEHOFER SERGIO OMAR	Ap MAG	1								1	
159	S/C 63		PAINEN JUAN	Ay Ap MAG	1			1						
160	S/C 63		CEBALLOS CARLOS DANIEL	Ab MAG		1								
				Pel LANZACOHETE										
161														
162	Cabo	C	GABRIEL SERGIO CESAR	Ap Lcoh	1	1							1	
163	S/C 63		COLICINIO JUAN MANUEL	Ay Ap Lcoh		1								
164	S/C 63		SAID MIGUEL	Ab Lcoh		1								
165	Cabo	C	LENCINA HECTOR	Ap Lcoh	1				1				1	
166	S/C 62		QUINTANA DANIEL	Ay Ap Lcoh		1								
167	S/C 62		GALABERT GUILLERMO	Ab Lcoh		1								
				Sec "COMANDO Y SERVICIOS"										
168	Cap	I	DEL TORCHIO CARLOS OSVALDO	Jefe	1	1								
				Pel "COMANDO"										
169	Sarg 1ro	I	MARTINEZ CARLOS HUGO	Jefe	1	1								
170	S/C 62		RUIZ MARIO	Estafeta	1									
171	Cabo 1ro	I	PIZARRO HECTOR	Radioperador	1	1							1	

COMANDO BR IM VI
FOJA No. 33

Nro	GRADO	Arma o Ser	APELLIDO Y NOMBRE	ROL DE COMBATE	Armamento						Equipos Radio			
					Pistola	FAL	FAP	MAG	Lcoh	Mor 81	PRC 4620	PRC 3620	PRC 3000	TRC 300
				Gpo Obs Adel A										
172	Tte	A	GIULIANI CARLOS ALBERTO	Jefe	1	1						1		
173	Sarg 1ro	A	D'GOSTINO HECTOR HUGO	Obs Adel A 1	1	1						1		
174	Sarg 1ro	A	GUTIERREZ JOSE ANTONIO	Obs Adel A 2	1	1						1		
175	Sarg Ay	A	PRADO ROBERTO DANTES	Obs Adel A 3	1	1						1		
				Gpo "INGENIEROS"										
176	Subt	Ing	VEGA JOSE	Jefe	1	1								
177	Sarg 1ro	Ing	NAVARRO JUAN	J Reempl/Op Detec Minas	1	1								
178	Cabo	Ing	PANCHER JORGE	Especialista Demoliciones	1	1								
179	Cabo	Ing	MARTINEZ JUAN	Especialista Demoliciones	1	1								
180	Cabo	Ing	PONCE PEDRO	Auxiliar		1								
181	Cabo	Ing	ESCOBAR ABEL	Auxiliar		1								
182	Cabo	Ing	FIGUEROA RUBEN	Auxiliar		1								
183	Cabo	Ing	CARCAMO DANIEL	Auxiliar		1								
184	Cabo	Ing	TEJADA GUILLERMO	Auxiliar		1								
185	Sarg	Ing	GUARDIOLA CARLOS	Op Detec Minas	1	1								
				Gpo "COMUNICACIONES"										
186	Subt	Com	D'ASTE CESAR	Jefe	1	1								
187	Cabo 1ro	Com	ARIAS LUIS ALBERTO	J Pel Rad Nro 1	1									1
188	Cabo	Com	LOPEZ MARIO JUAN	Auxiliar	1									
189	Cabo EC	Com	LUQUE JORGE DANIEL	Auxiliar	1									
190	Cabo	Com	CLAUS MIGUEL ANGEL	J Pel Rad Nro 2	1									1
191	Cabo	Com	FARIAS CESAR RAMON	Auxiliar	1									
192	Cabo EC	Com	LEITES JOSE LUIS	Auxiliar	1									
193	Cabo	Com	MORELLI JOSE MANUEL	J Pel Rad Nro 3	1									1

COMANDO BR IM VI
FOJA No. 34
36

Nro	GRADO	Arma o Ser	APELLIDO Y NOMBRE	ROL DE COMBATE	Armamento						Equipos Radio			
					Pistola	FAL	FAP	MAG	Lcoh	Mor 81	PRC 4620	PRC 3620	PRC 3000	TRC 300
194	Cabo	Com	HUENTIAN ALBERTO	Auxiliar	1									
				Gpo LOGISTICO										
195	Tte	Ars	FLORES ORLANDO DEL VALLE	Jefe	1	1								
				Pel COMANDO										
196	Sarg 1ro	Mec Elec	CERVERA JUAN	Jefe	1	1								
197	Cabo EC	Com	PAZ RAMON	Radioperador	1	1								
				Pel ABASTECIMIENTO										
198	Sarg	Coc	MORENO ROBERTO	Enc Ef Cl I (Int)	1	1								
199	Cabo	Coc	ARRIETA ADOLFO	Enc Ef Cl I (Int)	1	1								
200	Drag		AVILA CARLOS	Auxiliar	1	1								
201	Sarg Ay	Zap	PINO JUAN CARLOS	Enc Ef Cl II y IV (Int)	1	1								
202	Sarg	Mec MunExp	LEMES DANIEL	Enc Ef Cl V	1	1								
203	Drag		QUIROGA DARDO	Auxiliar		1								
204	Drag		ROLDAN RAUL	Auxiliar		1								
				Pel MANTENIMIENTO										
205	Sarg 1ro	Mec Arm	COMOLLI HUGO	Mec Arm	1	1								
206	Cabo 1ro	Mec Arm	CUENCA RAMON	Mec Arm	1	1								
207	Drag		TREJO PEDRO	Aux Mec Arm	1	1								
208	Drag		FABRINI CARLOS	Aux Mec Arm	1	1								
				1er Pel SANIDAD										
209	Cap	Med	MORENO CARLOS	Jefe	1	1								
210	Sarg	Enf	CALDERON RAUL	Enfermero	1									
211	Cabo 1ro	Mec Mot	AZAME MARCOS	Camillero	1	1								
212	Cabo EC	Cond Mot	VECINO JOSE	Camillero	1									
				2do Pel SANIDAD										
213	AOR	Med	FARIAS ROBERTO	Jefe	1									

37
COMANDO BR. IM VI
FOJA No. 35

Nro	GRADO	Arma o Ser	APELLIDO Y NOMBRE	ROL DE COMBATE	Armamento						Equipos Radio			
					Pistola	FAL	FAP	MAG	Lcoh	Mcr 81	PRC 4620	PRC 3620	PRC 3000	TRC 300
214	Cabo 1ro	Enf	SALAS DANIEL JORGE	Enfermero	1									
215	Cabo	Cond Mot	ESCUREDO LUIS	Camillero	1									
216	Drag		GOMEZ JOSE	Camillero	1									
				3er Pel SANIDAD										
217	AOR	Med	PRETELLI JORGE	Jefe	1									
218	Cabo 1ro	Enf	PONCE RAUL ALBERTO	Enfermero	1									
219	Drag		RAMIREZ NICOLAS	Camillero	1									
220	Drag		NAVARRO JOSE	Camillero	1									

Nro 12211

MENSAJE MILITAR CONJUNTO

SECRETO

38 (PARA CIFRAR)

COMANDO BR IM VI
FOJA No. 36

Precedencia: "P" 181245JUN82

Promotor: BRISEIS - NEUQUEN

Ejecutivo: INDIEZ - COVUNCO

Informativo: INVENSEIS - JANDES; INVENUN - LAS LAJAS; CABCUATRO - SANDES; ESCUEMON - BARILOCHE; CAESQUIMONSEIS - P PINOS; CAINGMONSEIS - BARILOCHE; LOGSEIS - ZAPALA; GRUARCIENSEISUNO - ZAPALA; - CACOMSEIS - NEUQUEN

CDO BR IM VI DIV III OP Nro 7149 /82. A PARTIR 21 JUN 82 SE REINTEGRAN FRACCIONES DE LA AGR LANIN A UNIDADES DE ORIGEN.
2do J AGR, AUTORIZADO A REINTEGRARSE A SU UNIDAD A PARTIR 191200 JUN 82.
LAS UNIDADES CONTINUARAN CON CUMPLIMIENTO OE 14/82 EN SUS RESPECTIVOS ASIENTOS DE PAZ.

NEUQUEN
18 Jun 82

D. III OP	
Inicial	Código
[illegible]	329

ES COPIA

CARLOS ALBERTO DIAZ
Tcnl
J Div III Op - Cdo Br IM VI

FIRMADO

CARLOS RITO BURGOA
CORONEL
2do Cte y JEM - Cdo Br IM VI

ESTADO MAYOR GENERAL
39

2

40
COMANDO BR IM VI
FOJA No. 37

Copia Nro
Cdo Br IM VI
NEUQUEN
091200 Jun 82
HW - 77

ORDEN PREPARATORIA Nro 01/82 (Organización del Equipo de Combate "CURÁ"

Organización para el combate: Ver Anexo 1 y Apéndice 1.

1. SITUACION

Ver OO Nro 02/82 (Organización Agr "LANIN").

2. MISION

La Br IM VI, organizará el Equipo de Combate "CURÁ", a partir del 091530 Jun 82 en el Cu RIM 10 y en las Un (s) de origen (Anexo 1) para ser empleado en el TOAS cuando se ordene.

3. EJECUCION

a. Concepto de la operación

La operación consistirá en la organización y alistamiento del Eq Comb "CURA" sobre la base de la Agr "LANIN"; los nuevos elementos a preparar, será responsabilidad de los respectivos JJ UU en sus asientos de paz.

b. Misiones para las Un (s) dependientes

Se mantienen las ordenadas en la OO Nro 02/82.

x. Instrucciones de coordinación

1) Los JJ UU tendrán 24 horas a partir del 091530 Jun 82 para cumplimentar las exigencias derivadas de esta orden.

2) Se mantiene lo ordenado en la OO Nro 02/82.

4. SERVICIOS PARA APOYO DE COMBATE

a. Organización

De acuerdo al Anexo 1 y Apéndice 1.

b. Funciones logísticas

De acuerdo a lo ordenado en la OO Nro 02/82.

5. COMANDO Y COMUNICACIONES

Ver OO Nro 02/82

41

COMANDO BR IM VI
FOJA No. 38

Sírvase acusar recibo.

FERNANDO EXEQUIEL VERPLAETSEN
General de Brigada
Cte Br IM VI

Anexos:

- Anexo 1 (Organización para el combate).

Distribuidor:

- Ver distribuidor de la OO Nro 02/82.

Copia Nr
Cdo Br IM VI
NEUQUEN
091200 Jun 82
ID - 28

COMANDO BR IM VI
FOJA No. 39
MAYOR GRAL
42

ANEXO 1 (Organización para el combate) A LA ORDEN PREPARATORIA Nro 01/82 (Organización del Equipo de Combate "CURÁ")

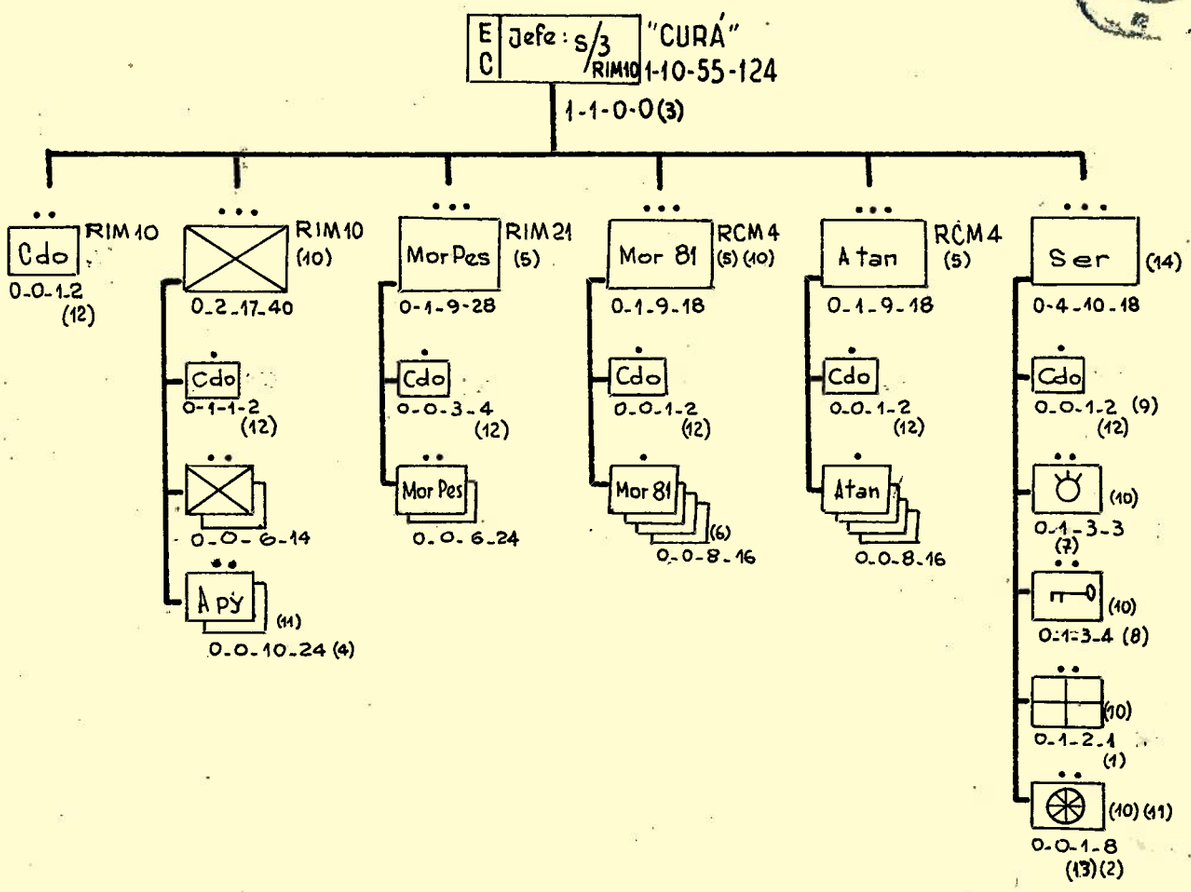

(1) Es AOR Med
(2) Deben ser conductores
(3) Deben Ser My y Cap
(4) 2 Abastecedores por MAG
(5) Son equipados e intruidos en sus asientos de Paz
(6) A dar por RIM 10
(7) Of Ars: a dar por B Log M 6
(8) Of Int: a dar por RIM 10
(9) A dar por el B Log M6
(10) A dar por Agr "LANIN"
(11) Reducción eventual
(12) Uno de ellos es radioperador a dar por la Ca Com M 6
(13) A dar por Ca Ing M 6
(14) Uno es Jefe Sec Ser a dar por RIM 26

COMANDO BR IM VI
FOJA No. 40
43

Sírvase acusar recibo.

FERNANDO EXEQUIEL VERPLAETSEN
General de Brigada
Cte Br IM VI

Apéndices: Rol de Combate.

- Apéndice 1 (Rol de combate)

Copia Nro 114
Cdo Br IM VI
NEUQUEN
091200 Jun 82
HQ - 46

COMANDO BR IM VI FOJA No. 41

APENDICE 1 (Rol de Combate) AL ANEXO 1 (Organización para el Combate) A LA ORDEN PREPARATORIA Nro 01/82 (Organización del Equipo de Combate "CURÁ")

Nº DE ORDEN	OF			SUBOF		VOL	SOLD	CIV	ARMA SER (Sfon, Esp)	GRADO	ROL DE COMBATE	TITULO o AEA	ARMAMENTO								EQ COM	
	Sup	Jefe	Subal	Sup	Subal								Pist	Pist Amet	FAL	FAP	MAG	Lcoh	Lgran	A DAR POR	Cant	Tipo	Cant
1	2	3	4	5	6	7	8	9	10	11	12	13	14	15	16	17	18	19	20	21	22	23
		1								My	Jefe		1		1					RIM 10			
			1							Cap	2do Jefe		1		1								
											Grupo Cdo												
				1							Jefe		1		1								
							1				Estafeta				1								
							1				Radioperador				1								
											Sección Tiradores									RIM 10			
			1							Tte 1ro Tte	Jefe		1		1								
			1							Subt	2do Jefe		1		1								
											Pel Cdo												
				1							Jefe		1		1								
							1				Estafeta				1								
							1				Radioperador				1								
											2 Grupos Tiradores												
				2							Jefe				2								
					4						Jefe de equipo				4								
							4				Ap FAP					4							
							10				Tiradores				10				4				
		1	3	4	4		18				TOTAL PARCIAL		6		26	4			4				

45
COMANDO BR IM VI
FOJA No. 42

Nº DE ORDEN	CF			SUBOF		VOL	SOLD	CIV	ARMA SER (Fon, Esp)	GRADO	ROL DE COMBATE	TITULO o AEA	ARMAMENTO							A DAR POR	Cant	EQ COM	
	Sup	Jefe	Subal	Sup	Subal								Pist	Pist Amet	FAL	FAP	MAG	Lcoh	Lgran			Tipo	Cant
	1	2	3	4	5	6	7	8	9	10	11	12	13	14	15	16	17	18	19	20	21	22	23
	TRANSPORTE																						
		1	3	4	4		18						6		26	4			4				
											2 Grupos Apoyos												
				2							Jefe		2		2								
					8						Ap MAG		8				8						
							8				Ay MAG		8										
							16				Abastecedor				16								
											Sección Antitanque									RCM 4			
			1								Jefe		1		1								
											Pel Cdo												
				1							Jefe		1		1								
							1				Estafeta				1								
							1				Radioperador				1								
											4 Pel Atan												
				4							Jefe		4		4								
					4						Ap Cñ		4					4		RCM 4			
							4				Cargador				4								
							12				Abastecedor				12								
		1	4	11	16		60				TOTAL PARCIAL		34		68	4	8		4				

46

COMANDO BR IM VI
FOJA No. 43

Nº DE ORDEN	CF			SUBOF		VOL	SOLD	CIV	ARMA SER (Fon, Esp)	GRADO	ROL DE COMBATE	TITULO o AEA	ARMAMENTO									EQ COM	
	Sup	Jefe	Subal	Sup	Subal								Pist	Pist Amet	FAL	FAP	MAG	Lcoh	Lgran	A DAR POR	Cant	Tipo	Cant
	1	2	3	4	5	6	7	8	9	10	11	12	13	14	15	16	17	18	19	20	21	22	23
	TRANSPORTE																						
		1	4	11	16		60						34		68	4	8		4				
											Sección Mor Pes													
			1								Jefe		1		1								
											Pel Cdo												
				1							Jefe		1		1								
				1							Jefe CDF		1		1								
					1		2				3 Observador adelantado		1		3								
							2				Computador				2								
											2 Grupos Mor Pes												
				2							Jefe		2		2								
					4						Jefe Mortero		4										
							4				Apuntador		4										
							4				Cargador		4										
							16				Abastecedor				12					4 Mor 120mm (RIM 21)			
											Sección Mor 81 mm									RCM 4 - RIM 10			
			1								Jefe		1		1								
											Pel Cdo												
				1							Jefe		1		1								
							1				Estafeta				1								
							1				Radioperador				1								
		1	6	16	21		90				TOTAL PARCIAL		54		94	4	8		4				

47
COMANDO BR IM VI
FOJA No. 44

Nº DE ORDEN	CF			SUBCF		VOL	SOLD	CIV	ARMA SER (Efon Esp)	GRADO	ROL DE COMBATE	TITULO o AEA	ARMAMENTO								EQ COM	
	Sup	Jefe	Subal	Sup	Subal								Pist	Pist Amet	FAL	FAP	MAG	Lcoh	Lgran	A DAR POR	Cant	Tipo	Cant
1	2	3	4	5	6	7	8	9	10	11	12	13	14	15	16	17	18	19	20	21	22	23
	TRANSPORTE																					
		1	6	16	21		90						54		94	4	8		4			
											4 Pel Mor 81 mm											
				4							Jefe		4		4							
					4						Jefe de Mor		4									
							4				Apuntador		4									
							4				Cargador		4								3 RCM 4	
							8				Abastecedor				8					4 Mor 81 mm		1 RIM 10	
											Sección Servicios												
			1						ICC		Jefe		1		1					RIM 26			
											Pel Cdo												
				1					Mec Opt		Jefe		1		1								
							1				Estafeta				1								
							1				Radioperador				1								
											Gpo Ars												
			1						Ars		Jefe		1		1								
				1	1						2 Mec Arm		2		2								
							2				Aux				2								
				1							Mec Com		1		1								
							1				Aux				1								
		1	8	23	26		111				TOTAL PARCIAL		76		117	4	8		4				

48
COMANDO BR IM VI
FOJA No. 45

Nº DE ORDEN	OF			SUBOF		VOL	SOLD	CIV	ARMA SER (Cfon, Esp)	GRADO	ROL DE COMBATE	TITULO o AEA	ARMAMENTO							A DAR POR		EQ COM	
	Sup	Jefe	Subal	Sup	Subal								Fist	Pist Amet	FAL	FAP	MAG	Lcoh	Lgran		Cant	Tipo	Cant
1	2	3	4	5	6	7	8	9	10	11	12	13	14	15	16	17	18	19	20	21	22	23	
TRANSPORTE																							
	1	8	23	26		111						76		117	4	8		4					
										Gpo Int													
			1						Int		Jefe		1		1								
				1	1				Coc		2 Cocineros		2										
							2				2 Aux Coc												
				1							Zapatero		1										
							2				Conductor		2										
										Gpo San													
			1						Med		Jefe		1										
							1				AOR Médico		1										
				1	1				Enf Grl		Enfermero Grl		2										
										Gpo Transporte													
					1				Ing		Jefe		1		1								
							8				Porteador		8										
	1	10	26	29		124					TOTAL PARCIAL		95		119	4	8		4				

49

COMANDO BR IM VI
FOJA No.
46

Sírvase acusar recibo.

FERNANDO EXEQUIEL VERPLAETSEN
General de Brigada
Cte Br IM VI

Distribuidor:

- Ver distribuidor de la OO Nro 02/82.

MENSAJE MILITAR CONJUNTO (POR TELEX)

MAYOR GUARDIA 50
COMANDO BR IM VI FOJA No. 47

PREC 120900 JUN 82

FM : BRISEIS - NEUQUEN

TO : ESMACUEJERCUAR - SANTA ROSA - LA PAMPA

- -

CDO BR IM VI DIV III - OP Nro 32037/82 RELACIONADO CON MMC 408/82 (Dpto III-Op) DE ESE CDO GUB, INFORMO:

1. ELEMENTO ORDENADO POR OO Nro 04/82, ALISTADO A PARTIR DE 121100 JUN 82 EN SANDES.
2. LUGARES DE EMBARQUE (Modo Aéreo):
   a. De día: 1) CHAPELCO
      2) BARILOCHE
      3) ZAPALA
   b. Durante la noche: 1) BARILOCHE
      2) NEUQUEN
3. LUGAR DE EMBARQUE PARA TRANSPORTE MODO FERROVIARIO: ZAPALA.
4. NECESIDADES DE MATERIALES NO DISPONIBLES EN LA JURISDICCION:
   a. Ef(s) Cl V
      1) MUNICION 105 mm L 28,5 S/R

TIPO	NECESIDADES
Explosivo Fragmentario	10 Proyectiles
Explosivo carga hueca	7 Proyectiles
Humoso Incendiario	29 Proyectiles

      2) Ef(s) Cl II y IV Ars
      1 (UN) Aparato de puntería de Cñ 105 y su correspondiente FAP de reglaje (No fué provisto).
5. EFECTIVOS : 1 (UN) OF ; 11 (ONCE) SUBOF y 18 (DIECIOCHO) SOLD(s).

NEUQUEN
12 JUN 82

DO

B III OP
Inicio | Código
441
431

CARLOS RITO BURGOA
CORONEL
2do Cte y JEM - Cdo Br IM VI

MAYOR OFFICE
51

MENSAJE MILITAR CONJUNTO

S E C R E T O

211230 MAY 82

Precedencia: "P"

Promotor: BRISEIS - NEUQUEN

Ejecutivo: INDIEZ - COVUNCO; INVENUN - LAS LAJAS; INVENSEIS - JANDES; CABCUATRO - SANDES; GRUARMONSEIS - JANDES; GRUARCIENSEISUNO - ZAPALA; INGCONSCIENSEISUNO - NEUQUEN; LOGSEIS - ZAPALA; CAESQUIMONSEIS - P PINOS; CAINGMONSEIS - BARILOCHE; CACOMSEIS - NEUQUEN; ICIACIENSEISTRES - NEUQUEN; DINEUQUEN - NEUQUEN - ESCUEMON - BARILOCHE

- -

CDO BR IM VI (DIV III - OP) NRO 7119 /82. PARA CONOCIMIENTO Y CUMPLIMIENTO SE TRANSCRIBE MMC NRO 1213/82 (CDO COM) DEL CDO CPO EJ IV, QUE DICE:

"DURANTE DESPLAZAMIENTO ELEMENTOS FUERZA DERIVADOS PRESENTE CONFLICTO (POR MODO AUTOMOTOR), RED RADIOELECTRICA AUTOMOVIL CLUB ARGENTINO PUEDE UTILIZAR SOLO PARA:

1. EMERGENCIA.
2. ENFERMEDADES O ACCIDENTES GRAVES.
3. REQUERIMIENTOS REPUESTOS.
4. OTROS TEMAS SIN CLASIFICACION SEGURIDAD.

PROHIBIDO DAR NOMBRES DE UNIDADES, COMANDOS, GRADOS, APELLIDO, EMPLAZAMIENTO, ETC.

PROHIBIDO RAZONES INDOLE PRIVADAS"

NEUQUEN
21 MAY 82

D III OP

CARLOS RITO BURGOA
CORONEL
2do Cte y JEM Cdo Br IM VI

SECRETO

EJERCITO ARGENTINO

53

COMANDO BR IM VI
FOJA No. 49

NEUQUEN, 28 de junio de 1982.

CI 2-0152 / X

Objeto: remitir OE Nro 19/82.

AL (DISTRIBUIDOR).

Remito al señor Jefe fotocopia de la ORDEN ESPECIAL DEL COMANDANTE DEL CUERPO DE EJERCITO IV Nro 19/82 (Para la recepción de personal de la Fuerza ex-prisionero de guerra), para su cumplimiento.

AGREGADOS: Lo expresado en el texto, de TRES (3) fojas.

D III OP

EJERCITO ARGENTINO

CARLOS RITO BURGOA
CORONEL
2do Cte y JEM - Cdo Br IM VI

DISTRIBUIDOR:

- RIM 10/1
- RIM 21/2
- RIM 26/3
- RCM 4 4
- GAM 6 5
- GA 161 6
- B Ing Const 161 7
- B Log M 6 8
- Ca Esq M 6 9
- Ca Ing M 6 10
- Ca Com M 6 11
- Dest Icia 163 12
- DM NEUQUEN 13
- Ec Mil M 14
- Div I - Pers 15
- Div II - Icia 16
- Div III - Op 17
- Div IV - Log 18
- Sec Cont 19
- Sec Aud 20

ES COPIA

CARLOS ALF...
J Div III Op - Cdo Br IM VI

SECRETO

MAYOR
54

MAYOR 55
COMANDO BR IM VI FOJA No. 50

DETALLE DE DOCUMENTACION RELACIONADA CON EL CONFLICTO "MALVINAS", ELEVADA AL CDO CPO EJ IV POR PARTE DEL CDO BR IM VI.

NRO DE ORDEN	EXPEDIENTE	FECHA	O B J E T O
1	6I 2-0163/1	16 Ago 82	Elevar informe relacionado con la explotación de experiencias obtenidas en el Conflicto MALVINAS.
2	6I 2-0014/1	25 Ago 82	Elevar informe producidos por los señores Jefes de Unidades, del personal que concurrió al TOAS.

NEUQUEN, 26 de julio de 1983.

D III OP	
Inicial	Código
[illegible]	450

EJERCITO ARGENTINO CDO BR IM VI

DO Y EA

CARLOS RITO BURGOA
CORONEL
2do Cte y JEM - Cdo Br IM VI
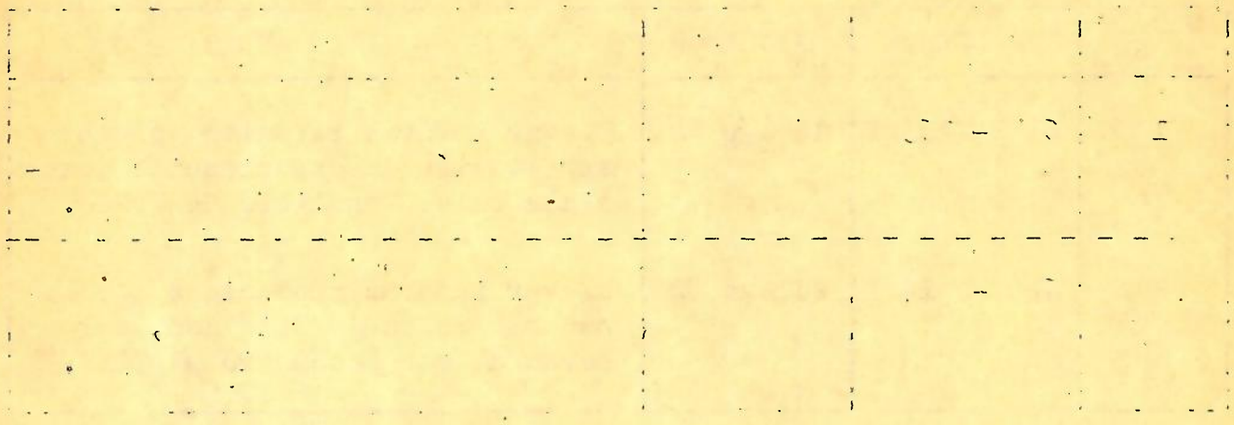
Foliación correcta de cincuenta fojas